平成21年度（第62回）東海９人制バレーボール選手権大会
大　会　結　果

日時：平成21年5月17日（日）
場所：鈴鹿市立体育館

＜男子の部＞

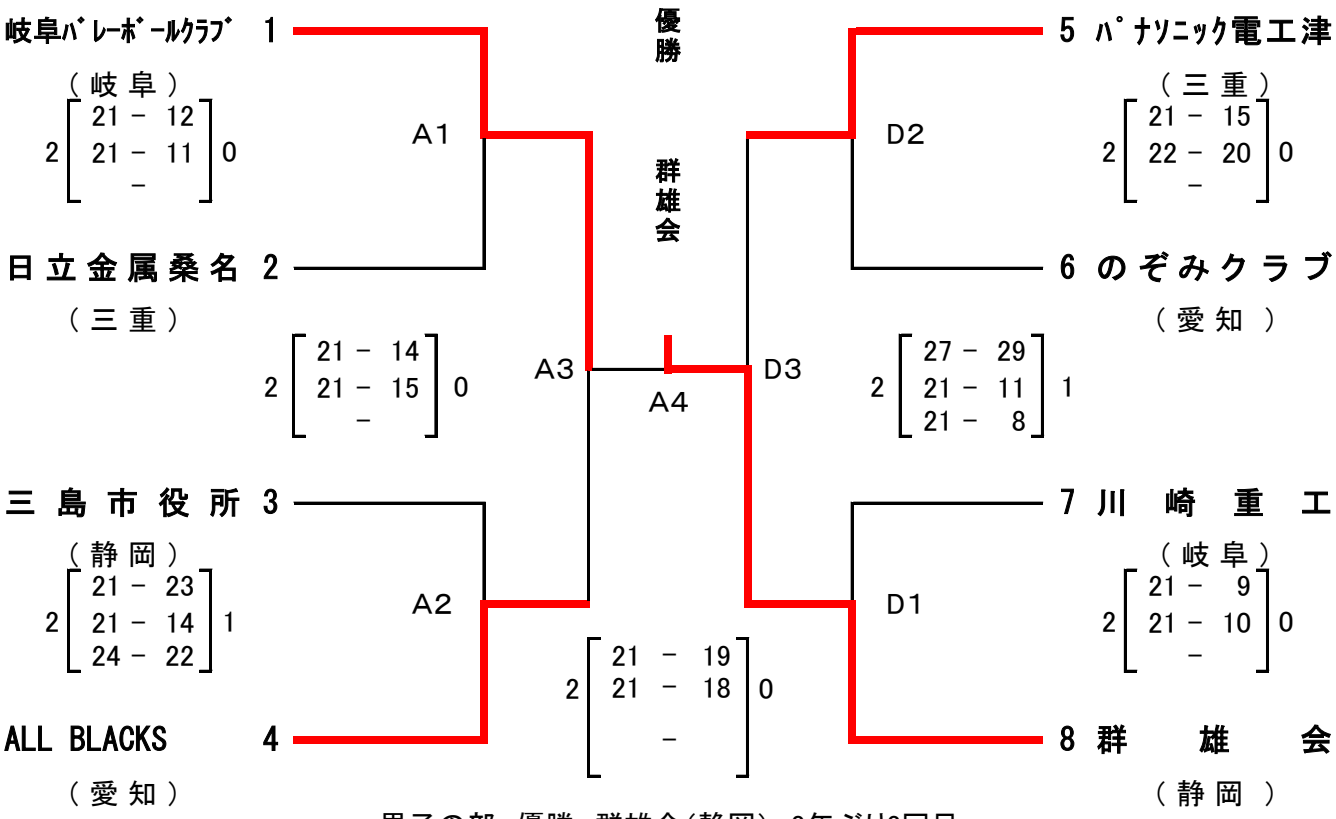

男子の部　優勝　群雄会（静岡）　8年ぶり3回目

＜女子の部＞

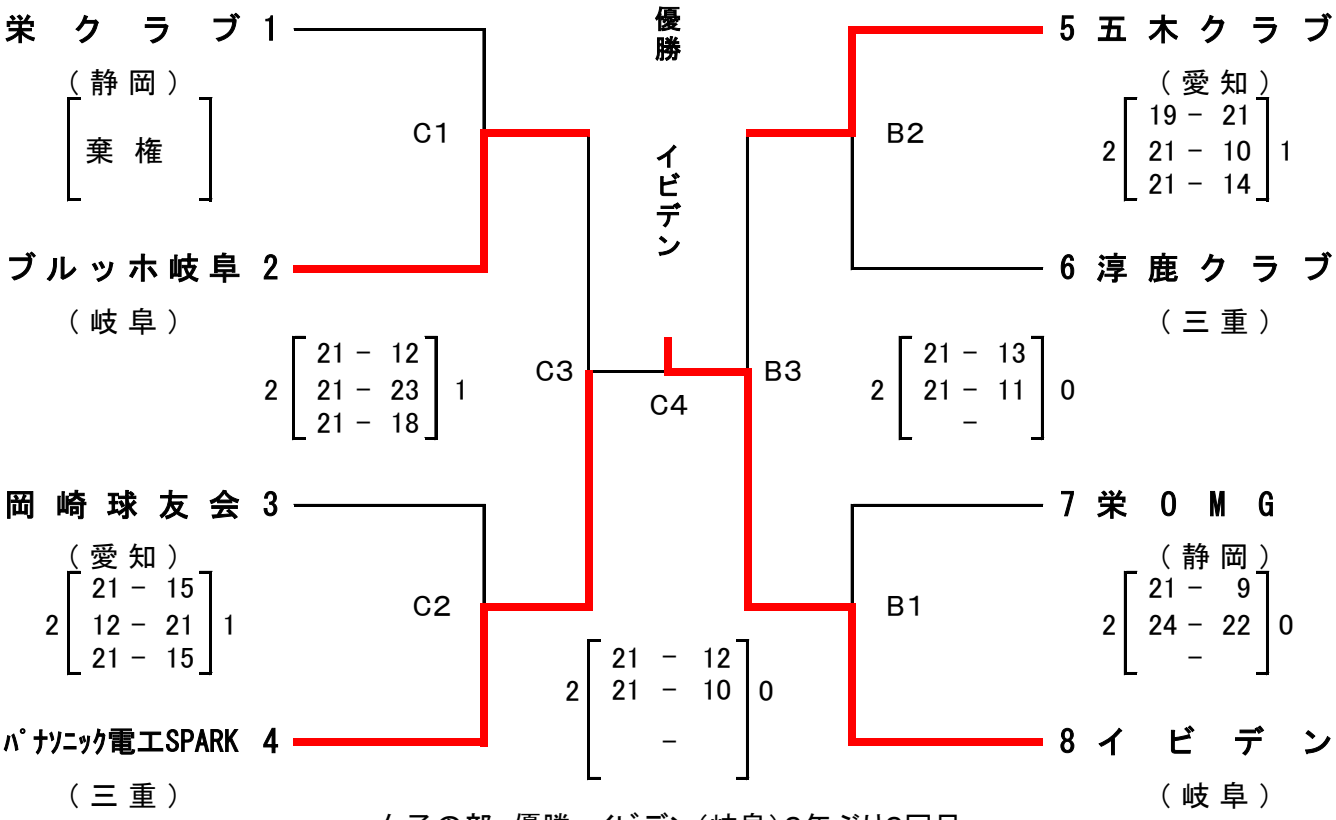

女子の部　優勝　イビデン（岐阜）2年ぶり2回目